Rolka toczna GC26 EESW NADELLA

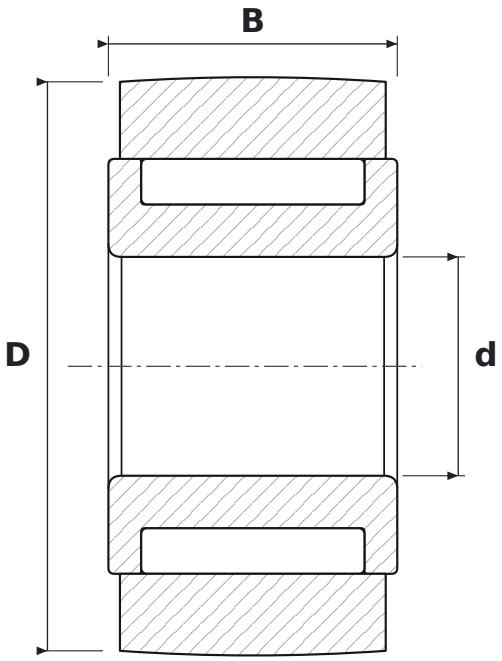

WYMIARY

d	średnica wewnętrzna	**10 mm**
D	średnica zewnętrzna	**26 mm**
B	szerokość	**13,2 mm**

PARAMETRY

Producent	**NADELLA**
Symbol producenta	**GC26 EESW**
Elementy toczne	**łożysko igiełkowe, bez koszyka**