Rolka toczna GC47 INNE

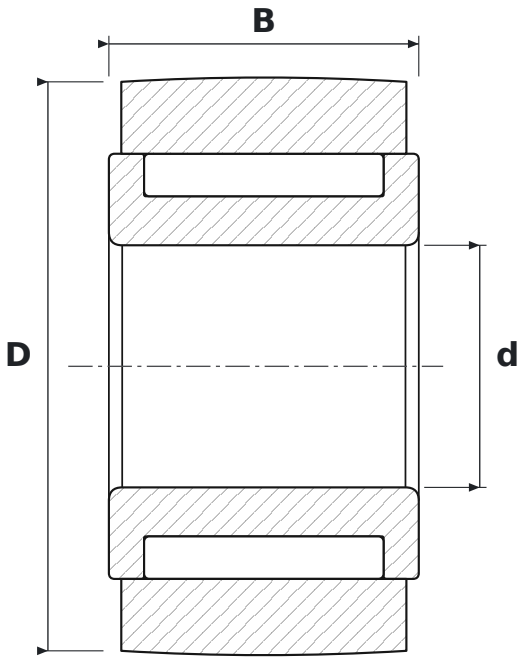

WYMIARY

d	średnica wewnętrzna	**20 mm**
D	średnica zewnętrzna	**47 mm**
B	szerokość	**25,6 mm**

PARAMETRY

Producent	**INNE**
Symbol producenta	**GC47**
Elementy toczne	**łożysko igiełkowe, bez koszyka**
Masa	**0,477 kg**