Rolka toczna GC52 EESW INNE

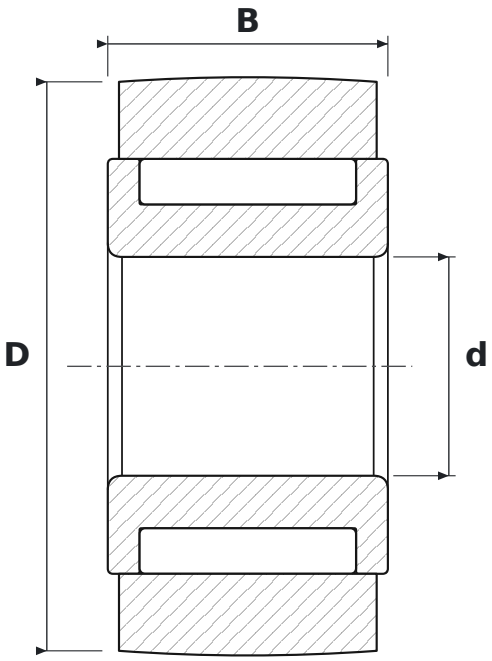

WYMIARY

d	średnica wewnętrzna	**20 mm**
D	średnica zewnętrzna	**52 mm**
B	szerokość	**25,6 mm**

PARAMETRY

Producent	**INNE**
Symbol producenta	**GC52 EESW**
Elementy toczne	**łożysko igiełkowe, bez koszyka**
Masa	**0,568 kg**