Rolka toczna GCL16 EE INNE

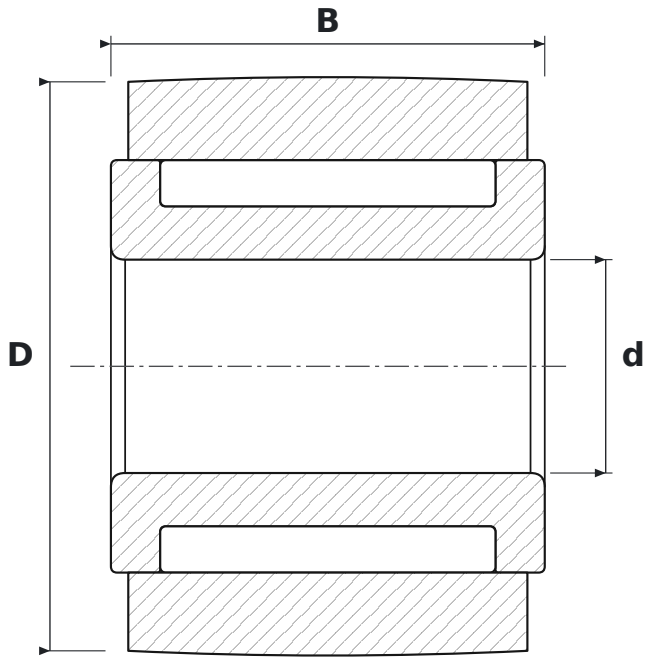

WYMIARY

d	średnica wewnętrzna	**6 mm**
D	średnica zewnętrzna	**16 mm**
B	szerokość	**12,2 mm**

PARAMETRY

Producent	**INNE**
Symbol producenta	**GCL16 EE**
Elementy toczne	**łożysko igiełkowe, bez koszyka**
Masa	**0,02 kg**