Rolka toczna GCL40 INNE

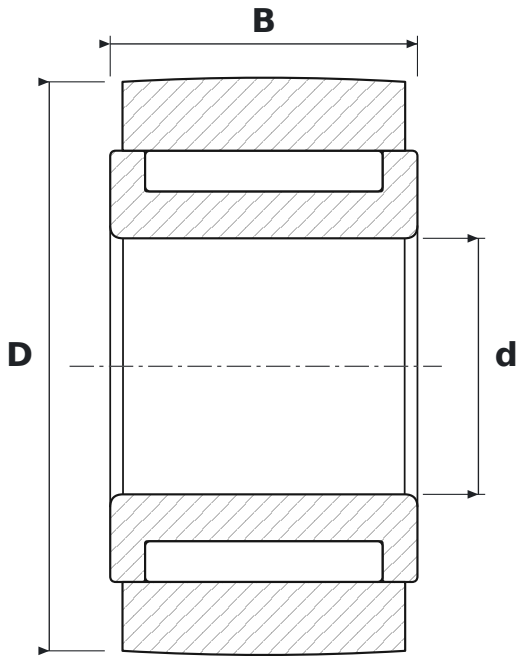

WYMIARY

d	średnica wewnętrzna	**18 mm**
D	średnica zewnętrzna	**40 mm**
B	szerokość	**21,6 mm**

PARAMETRY

Producent	**INNE**
Symbol producenta	**GCL40**
Elementy toczne	**łożysko igiełkowe, bez koszyka**
Masa	**0,301 kg**