Rolka toczna GCL47 EESW NADELLA

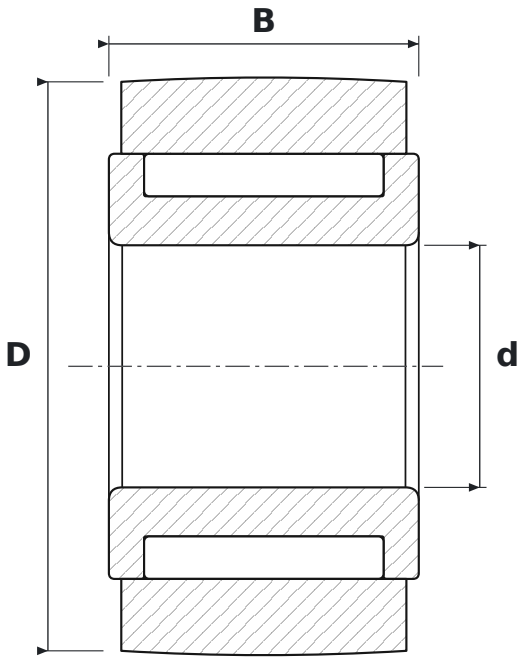

WYMIARY

d	średnica wewnętrzna	**20 mm**
D	średnica zewnętrzna	**47 mm**
B	szerokość	**25,6 mm**

PARAMETRY

Producent	**NADELLA**
Symbol producenta	**GCL47 EESW**
Elementy toczne	**łożysko igiełkowe, bez koszyka**