Rolka toczna GCR24 EE INNE

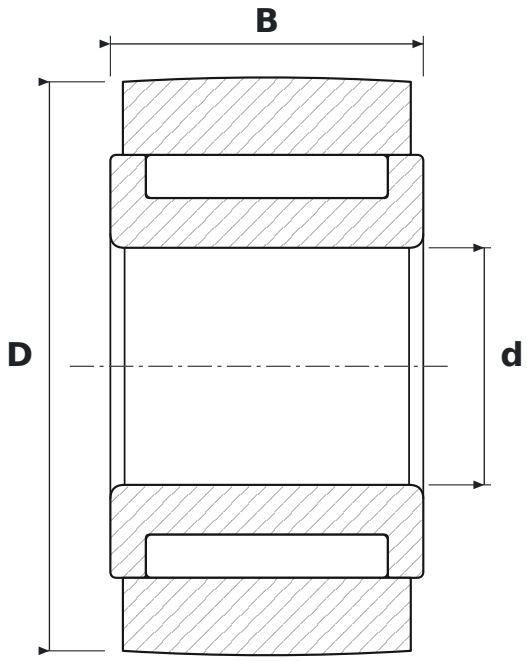

WYMIARY

d	średnica wewnętrzna	**10 mm**
D	średnica zewnętrzna	**24 mm**
B	szerokość	**13,2 mm**

PARAMETRY

Producent	**INNE**
Symbol producenta	**GCR24 EE**
Elementy toczne	**łożysko igiełkowe, bez koszyka**
Masa	**0,072 kg**