Rolka toczna GCR35 EESW NADELLA

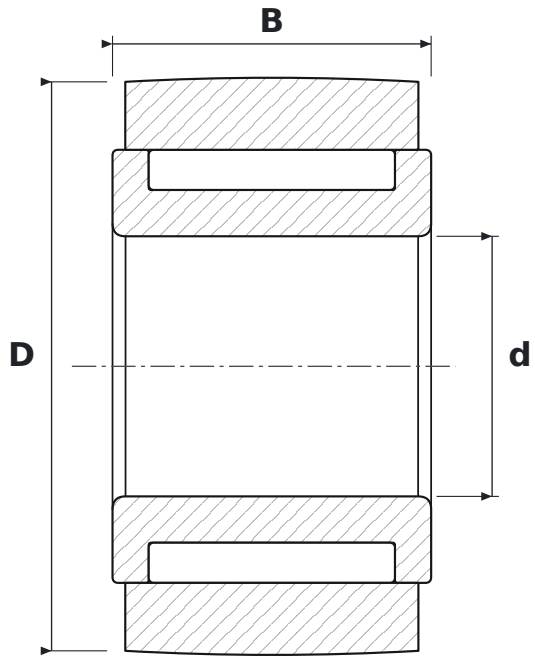

WYMIARY

d	średnica wewnętrzna	**16 mm**
D	średnica zewnętrzna	**35 mm**
B	szerokość	**19,6 mm**

PARAMETRY

Producent	**NADELLA**
Symbol producenta	**GCR35 EESW**
Elementy toczne	**łożysko igiełkowe, bez koszyka**