Rolka toczna GCR40 EEMSW NADELLA

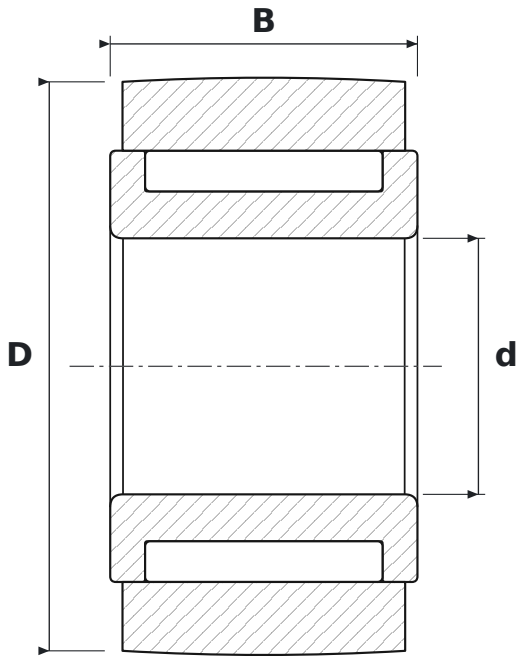

WYMIARY

d	średnica wewnętrzna	**18 mm**
D	średnica zewnętrzna	**40 mm**
B	szerokość	**21,6 mm**

PARAMETRY

Producent	**NADELLA**
Symbol producenta	**GCR40 EEMSW**
Elementy toczne	**łożysko igiełkowe, bez koszyka**