Rolka toczna GCR47 EEMSW NADELLA

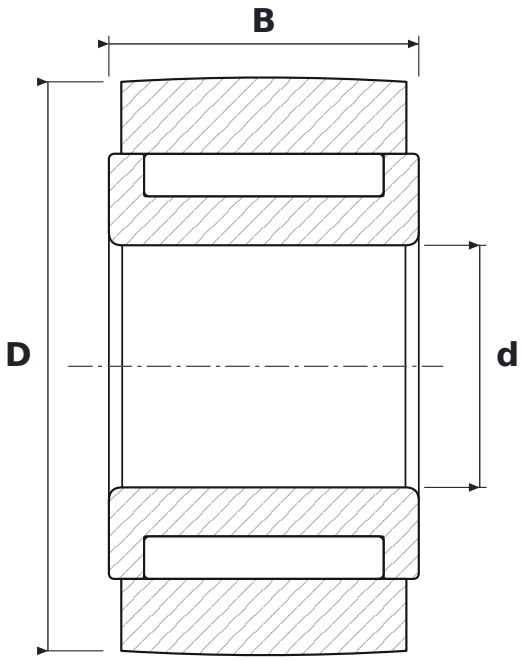

WYMIARY

d	średnica wewnętrzna	**20 mm**
D	średnica zewnętrzna	**47 mm**
B	szerokość	**25,6 mm**

PARAMETRY

Producent	**NADELLA**
Symbol producenta	**GCR47 EEMSW**
Elementy toczne	**łożysko igiełkowe, bez koszyka**