Rolka toczna LR202 RRU INA

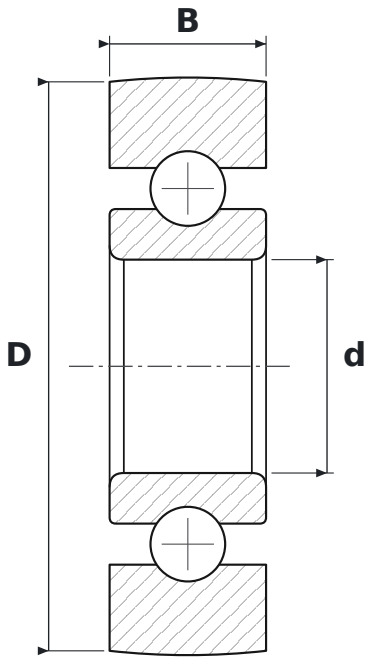

WYMIARY

d	średnica wewnętrzna	**15 mm**
D	średnica zewnętrzna	**40 mm**
B	szerokość	**11 mm**

PARAMETRY

Producent	**INA**
Symbol producenta	**LR202 RRU**
Elementy toczne	**łożysko kulkowe jednorzędowe**
Uszczelnienie	**otwarte – bez uszczelnień**
Masa	**0,08 kg**