Rolka toczna LR204 NPPU ZEN

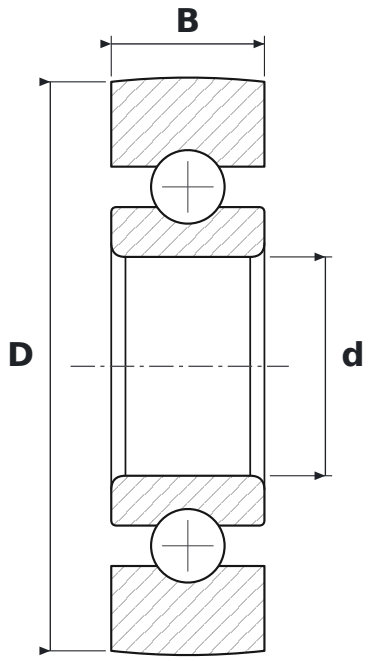

WYMIARY

d	średnica wewnętrzna	**20 mm**
D	średnica zewnętrzna	**52 mm**
B	szerokość	**14 mm**

PARAMETRY

Producent	**ZEN**
Symbol producenta	**LR204 NPPU**
Elementy toczne	**łożysko kulkowe jednorzędowe**
2RS	**uszczelnienia stykowe z gumy syntetycznej, dwustronne (od −20 do +110 °C)**
Masa	**0,15 kg**