Rolka toczna LR205-2RSR-RR INA

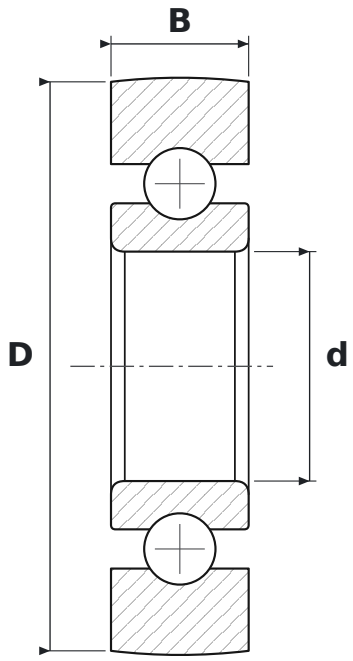

WYMIARY

d	średnica wewnętrzna	**25 mm**
D	średnica zewnętrzna	**62 mm**
B	szerokość	**15 mm**

PARAMETRY

Producent	**INA**
Symbol producenta	**LR205-2RSR-RR**
Elementy toczne	**łożysko kulkowe jednorzędowe**
2RS	**uszczelnienia gumowe stykowe, dwustronne**