Rolka toczna LR205 NPP ZEN

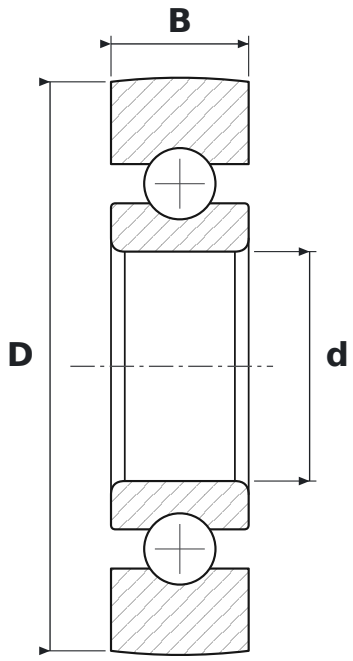

WYMIARY

d	średnica wewnętrzna	**25 mm**
D	średnica zewnętrzna	**62 mm**
B	szerokość	**15 mm**

PARAMETRY

Producent	**ZEN**
Symbol producenta	**LR205 NPP**
Elementy toczne	**łożysko kulkowe jednorzędowe**
2RS	**uszczelnienia stykowe z gumy syntetycznej, dwustronne (od −20 do +110 °C)**
Masa	**0,18 kg**