Rolka toczna LR205 RRU INA

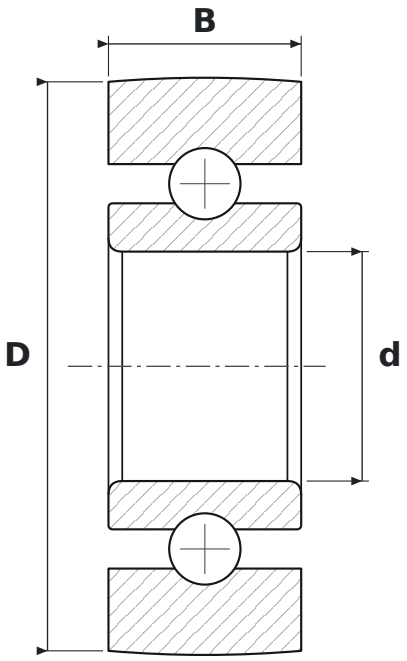

WYMIARY

d	średnica wewnętrzna	**25 mm**
D	średnica zewnętrzna	**62 mm**
B	szerokość	**21 mm**

PARAMETRY

Producent	**INA**
Symbol producenta	**LR205 RRU**
Elementy toczne	**łożysko kulkowe jednorzędowe**
Uszczelnienie	**otwarte – bez uszczelnień**
Masa	**0,26 kg**