Rolka toczna LR205 X-2RSR INA

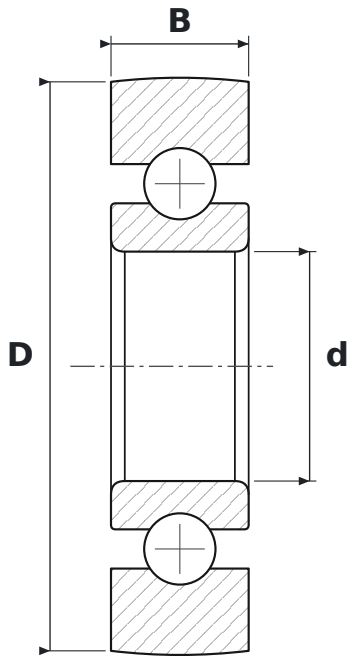

WYMIARY

d	średnica wewnętrzna	**25 mm**
D	średnica zewnętrzna	**62 mm**
B	szerokość	**15 mm**

PARAMETRY

Producent	**INA**
Symbol producenta	**LR205 X-2RSR**
Elementy toczne	**łożysko kulkowe jednorzędowe**
2RS	**uszczelnienia gumowe stykowe, dwustronne**
Masa	**0,243 kg**