Rolka toczna LR206 KDD ZEN

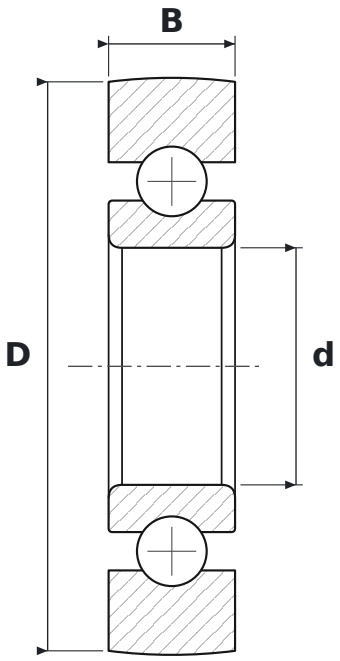

WYMIARY

d	średnica wewnętrzna	**30 mm**
D	średnica zewnętrzna	**72 mm**
B	szerokość	**16 mm**

PARAMETRY

Producent	**ZEN**
Symbol producenta	**LR206 KDD**
Elementy toczne	**łożysko kulkowe jednorzędowe**
K	**otwór stożkowy, zbieżność 1:12**
Uszczelnienie	**otwarte – bez uszczelnień**
Masa	**0,33 kg**