Rolka toczna LR207-2RS INA

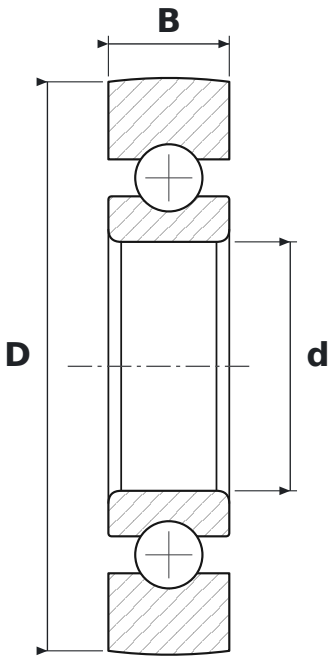

WYMIARY

d	średnica wewnętrzna	**35 mm**
D	średnica zewnętrzna	**80 mm**
B	szerokość	**17 mm**

PARAMETRY

Producent	**INA**
Symbol producenta	**LR207-2RS**
Elementy toczne	**łożysko kulkowe jednorzędowe**
2RS	**uszczelnienia gumowe stykowe, dwustronne**