Rolka toczna LR208 NPPU ZEN

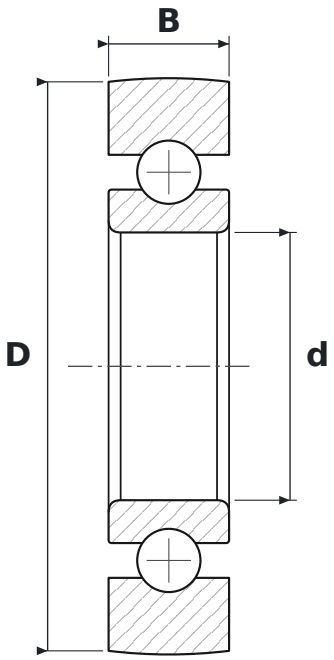

WYMIARY

d	średnica wewnętrzna	**40 mm**
D	średnica zewnętrzna	**85 mm**
B	szerokość	**18 mm**

PARAMETRY

Producent	**ZEN**
Symbol producenta	**LR208 NPPU**
Elementy toczne	**łożysko kulkowe jednorzędowe**
2RS	**uszczelnienia stykowe z gumy syntetycznej, dwustronne (od −20 do +110 °C)**
Masa	**0,45 kg**