Rolka toczna LR208 X-2RS INA

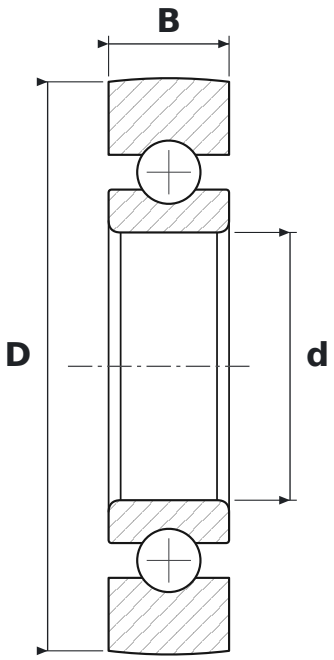

WYMIARY

d	średnica wewnętrzna	**40 mm**
D	średnica zewnętrzna	**85 mm**
B	szerokość	**18 mm**

PARAMETRY

Producent	**INA**
Symbol producenta	**LR208 X-2RS**
Elementy toczne	**łożysko kulkowe jednorzędowe**
2RS	**uszczelnienia gumowe stykowe, dwustronne**
Masa	**0,41 kg**