Rolka toczna LR5005-2RS NKE

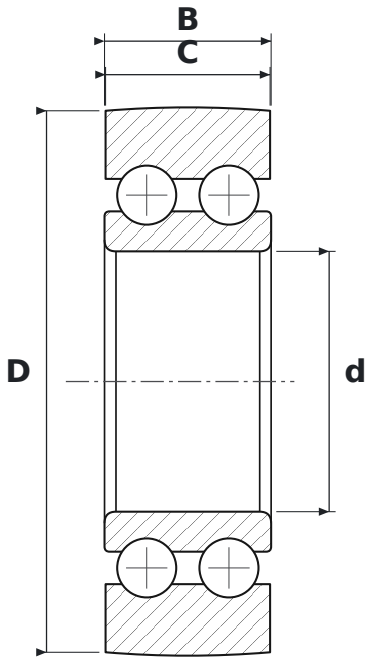

WYMIARY

d	średnica wewnętrzna	**25 mm**
D	średnica zewnętrzna	**52 mm**
C	szerokość bieżni rolki	**15,8 mm**
B	szerokość	**16 mm**

PARAMETRY

Producent	**NKE**
Symbol producenta	**LR5005-2RS**
C – szerokość pierścienia zewnętrznego	**15,8 mm**
Elementy toczne	**łożysko kulkowe dwurzędowe**
2RS	**uszczelnienia gumowe stykowe, dwustronne**
Masa	**0,15 kg**