Rolka toczna LR5005 NPP ZEN

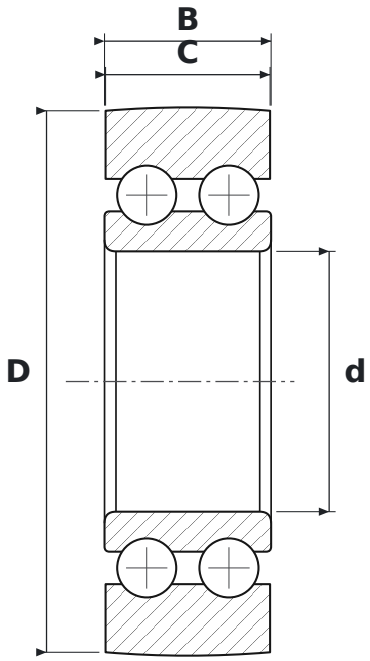

WYMIARY

d	średnica wewnętrzna	**25 mm**
D	średnica zewnętrzna	**52 mm**
C	szerokość bieżni rolki	**15,8 mm**
B	szerokość	**16 mm**

PARAMETRY

Producent	**ZEN**
Symbol producenta	**LR5005 NPP**
C – szerokość pierścienia zewnętrznego	**15,8 mm**
Elementy toczne	**łożysko kulkowe dwurzędowe**
2RS	**uszczelnienia stykowe z gumy syntetycznej, dwustronne (od −20 do +110 °C)**
Masa	**0,15 kg**