Track roller LR5205-2Z-TVH-XL INA

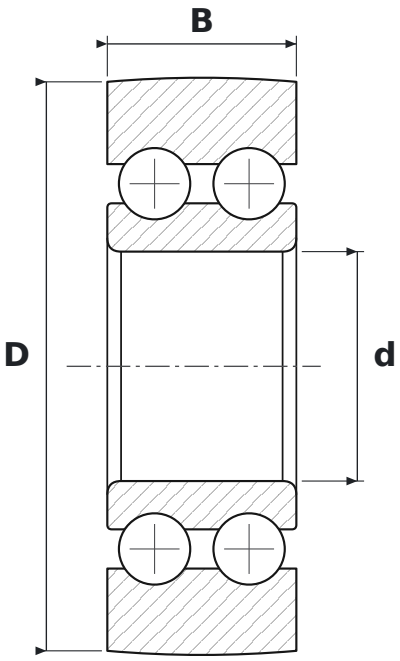

DIMENSIONS

d	bore diameter	**25 mm**
D	outside diameter	**62 mm**
B	width	**20.6 mm**

WHAT LR5205-2Z-TVH-XL MEANS

2Z	steel shields, both sides
TVH	solid polyamide cage (FAG)
XL	jakość X-life – mniejsza chropowatość i większa dokładność geometryczna bieżni, wyższa nośność i trwałość

SPECIFICATIONS

Manufacturer	**INA**
Manufacturer designation	**LR5205-2Z-TVH-XL**
Rolling elements	**double-row ball bearing**