# Rolka toczna LR5205 KDD ZEN

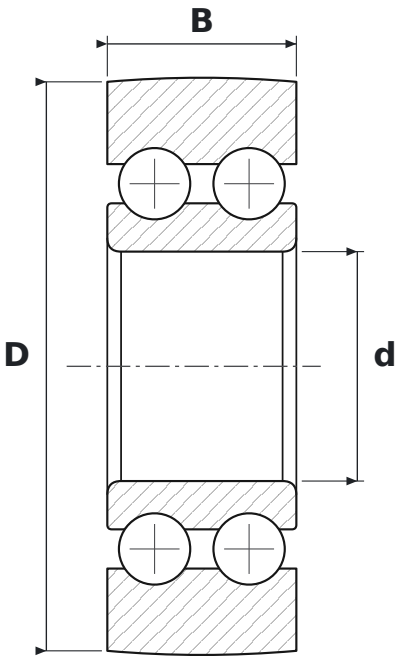


## WYMIARY

| | | |
|---|---|---|
| **d** | średnica wewnętrzna | **25 mm** |
| **D** | średnica zewnętrzna | **62 mm** |
| **B** | szerokość | **20,6 mm** |

## PARAMETRY

| | |
|---|---|
| Producent | **ZEN** |
| Symbol producenta | **LR5205 KDD** |
| Elementy toczne | **łożysko kulkowe dwurzędowe** |
| K | **otwór stożkowy, zbieżność 1:12** |
| Uszczelnienie | **otwarte – bez uszczelnień** |
| Masa | **0,235 kg** |