Rolka toczna LR5207-2HRSTVH INA

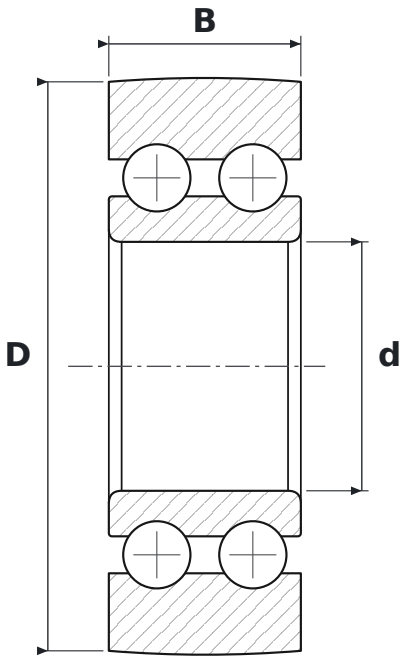

WYMIARY

d	średnica wewnętrzna	**35 mm**
D	średnica zewnętrzna	**80 mm**
B	szerokość	**27 mm**

CO ZNACZY OZNACZENIE LR5207-2HRSTVH

2HRS	uszczelnienia wargowe z gumy NBR (stykowe) z obu stron, mniejsze tarcie niż w wykonaniu 2RSR
TVH	koszyk poliamidowy masywny (FAG)

PARAMETRY

Producent	**INA**
Symbol producenta	**LR5207-2HRSTVH**
Elementy toczne	**łożysko kulkowe dwurzędowe**