Rolka toczna LR5207 NPPU ZEN

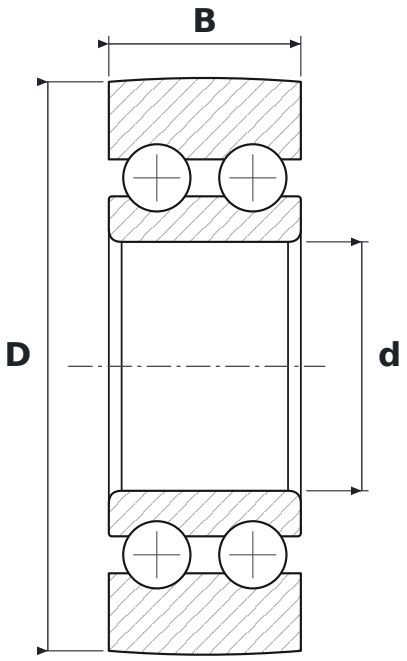

WYMIARY

d	średnica wewnętrzna	**35 mm**
D	średnica zewnętrzna	**80 mm**
B	szerokość	**27 mm**

PARAMETRY

Producent	**ZEN**
Symbol producenta	**LR5207 NPPU**
Elementy toczne	**łożysko kulkowe dwurzędowe**
2RS	**uszczelnienia stykowe z gumy syntetycznej, dwustronne (od −20 do +110 °C)**
Masa	**0,66 kg**