Track roller LR5207-X-2Z-TVH-XL INA

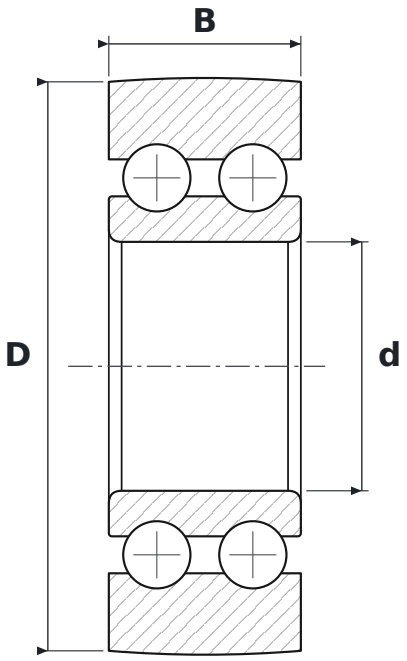

DIMENSIONS

d	bore diameter	**35 mm**
D	outside diameter	**80 mm**
B	width	**27 mm**

WHAT LR5207-X-2Z-TVH-XL MEANS

2Z	steel shields, both sides
TVH	solid polyamide cage (FAG)
XL	jakość X-life – mniejsza chropowatość i większa dokładność geometryczna bieżni, wyższa nośność i trwałość

SPECIFICATIONS

Manufacturer	**INA**
Manufacturer designation	**LR5207-X-2Z-TVH-XL**
Rolling elements	**double-row ball bearing**
Mass	**0.63 kg**