Track roller LR5208-2Z-TVH-XL INA

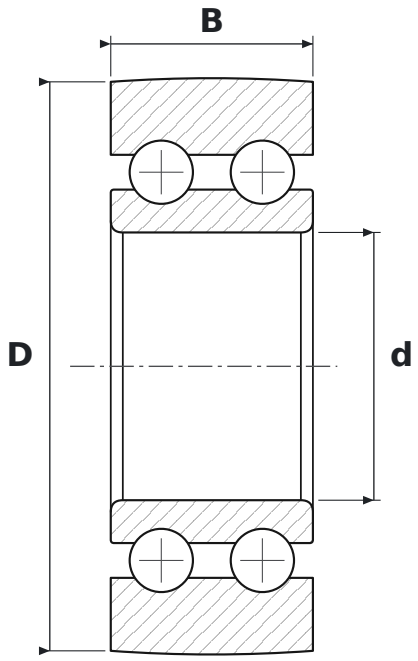

DIMENSIONS

d	bore diameter	**40 mm**
D	outside diameter	**85 mm**
B	width	**30.2 mm**

WHAT LR5208-2Z-TVH-XL MEANS

2Z	steel shields, both sides
TVH	solid polyamide cage (FAG)
XL	jakość X-life – mniejsza chropowatość i większa dokładność geometryczna bieżni, wyższa nośność i trwałość

SPECIFICATIONS

Manufacturer	**INA**
Manufacturer designation	**LR5208-2Z-TVH-XL**
Rolling elements	**double-row ball bearing**
Mass	**0.74 kg**