Rolka toczna NA22/6 XLL/3AS NTN

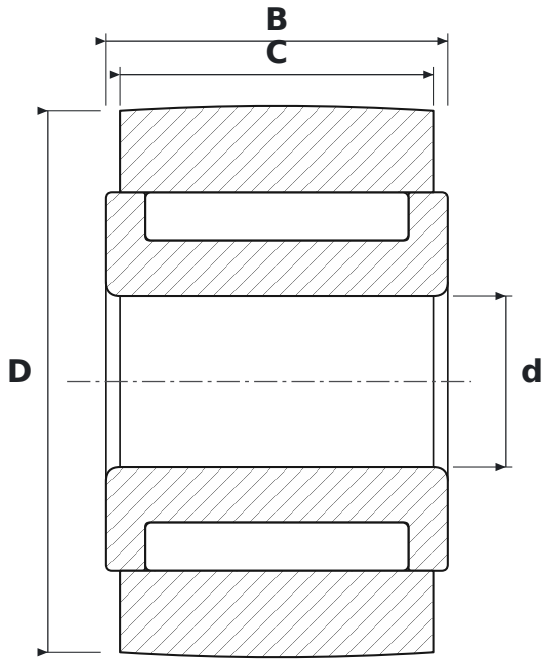

WYMIARY

d	średnica wewnętrzna	**6 mm**
D	średnica zewnętrzna	**19 mm**
C	szerokość bieżni rolki	**11 mm**
B	szerokość	**12 mm**

CO ZNACZY OZNACZENIE NA22/6 XLL/3AS

X	pierścień zewnętrzny o walcowej powierzchni tocznej (standardowo – wypukła), większa nośność bieżni
LL	uszczelnienia z gumy syntetycznej, dwustronne; wypełnione smarem litowym, od −20 do +120 °C
3AS	smar Shell Alvania S3 (od −25 do +135 °C)

PARAMETRY

Producent	**NTN**
Symbol producenta	**NA22/6 XLL/3AS**
C – szerokość pierścienia zewnętrznego	**11 mm**
Elementy toczne	**łożysko igiełkowe**
Masa	**0,025 kg**