Rolka toczna NATR10 .PP UKF

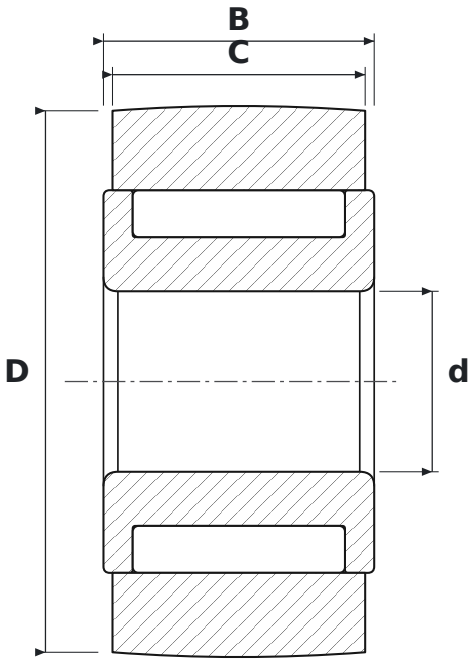

WYMIARY

d	średnica wewnętrzna	**10 mm**
D	średnica zewnętrzna	**30 mm**
C	szerokość bieżni rolki	**14 mm**
B	szerokość	**15 mm**

PARAMETRY

Producent	**UKF**
Symbol producenta	**NATR10 .PP**
C – szerokość pierścienia zewnętrznego	**14 mm**
Elementy toczne	**łożysko igiełkowe**