Rolka toczna NATR17 PPX ZEN

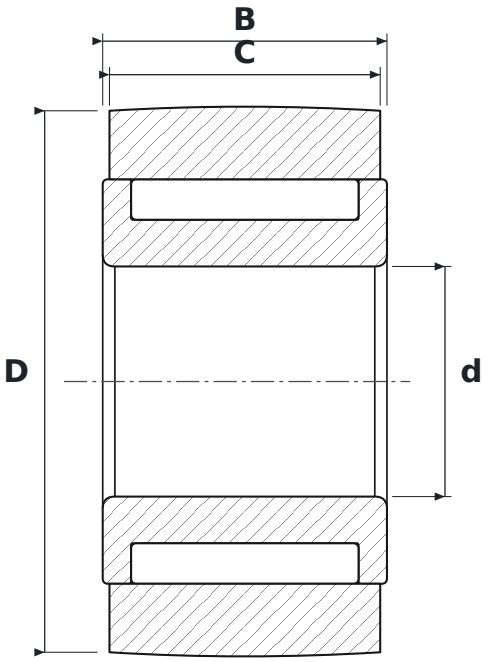

WYMIARY

d	średnica wewnętrzna	**17 mm**
D	średnica zewnętrzna	**40 mm**
C	szerokość bieżni rolki	**20 mm**
B	szerokość	**21 mm**

PARAMETRY

Producent	**ZEN**
Symbol producenta	**NATR17 PPX**
C – szerokość pierścienia zewnętrznego	**20 mm**
Elementy toczne	**łożysko igiełkowe**