Rolka toczna NATR30 .PP UKF

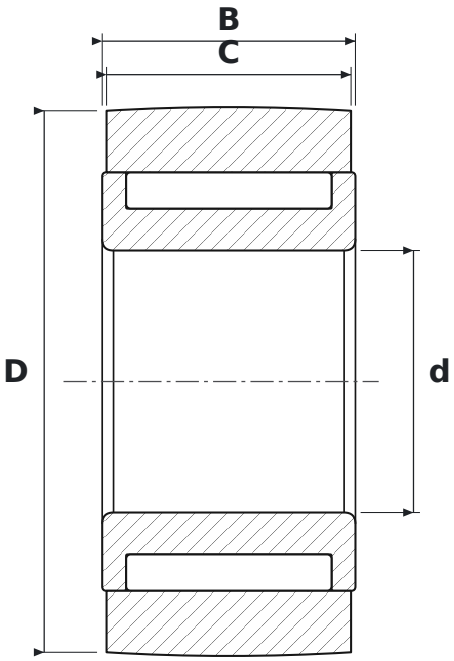

WYMIARY

d	średnica wewnętrzna	**30 mm**
D	średnica zewnętrzna	**62 mm**
C	szerokość bieżni rolki	**28 mm**
B	szerokość	**29 mm**

PARAMETRY

Producent	**UKF**
Symbol producenta	**NATR30 .PP**
C – szerokość pierścienia zewnętrznego	**28 mm**
Elementy toczne	**łożysko igiełkowe**