Rolka toczna NATR6 .PP UKF

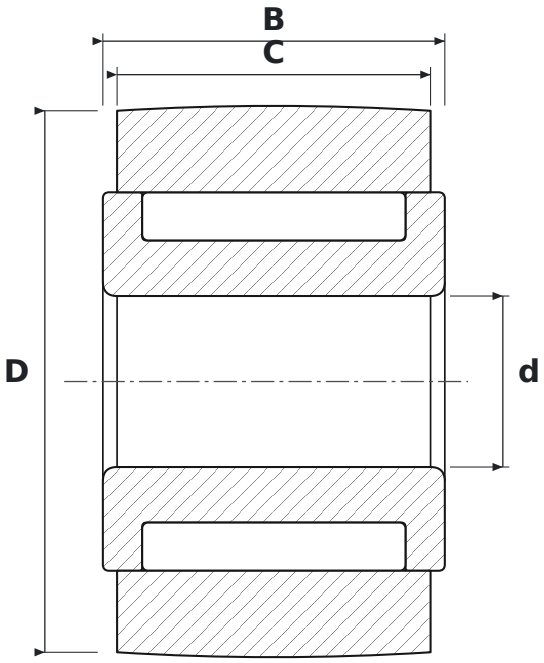

WYMIARY

d	średnica wewnętrzna	**6 mm**
D	średnica zewnętrzna	**19 mm**
C	szerokość bieżni rolki	**11 mm**
B	szerokość	**12 mm**

PARAMETRY

Producent	**UKF**
Symbol producenta	**NATR6 .PP**
C – szerokość pierścienia zewnętrznego	**11 mm**
Elementy toczne	**łożysko igiełkowe**