# Rolka toczna NATV10 PP ZEN

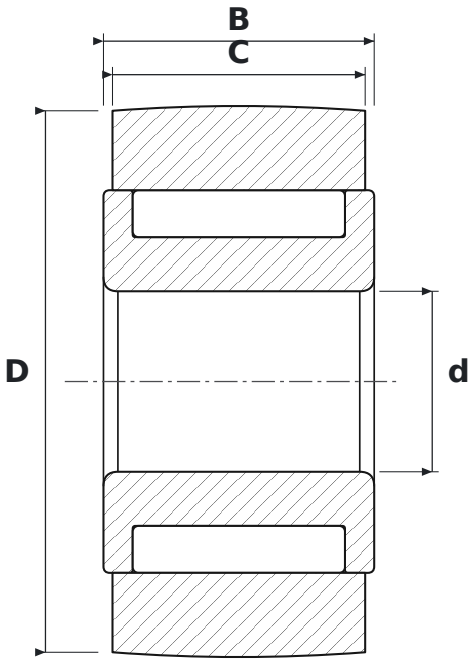


## WYMIARY

| | | |
|---|---|---|
| **d** | średnica wewnętrzna | **10 mm** |
| **D** | średnica zewnętrzna | **30 mm** |
| **C** | szerokość bieżni rolki | **14 mm** |
| **B** | szerokość | **15 mm** |

## PARAMETRY

| | |
|---|---|
| Producent | **ZEN** |
| Symbol producenta | **NATV10 PP** |
| C – szerokość pierścienia zewnętrznego | **14 mm** |
| Elementy toczne | **łożysko igiełkowe, bez koszyka** |
| Masa | **0,064 kg** |