Rolka toczna NATV25 PP INA

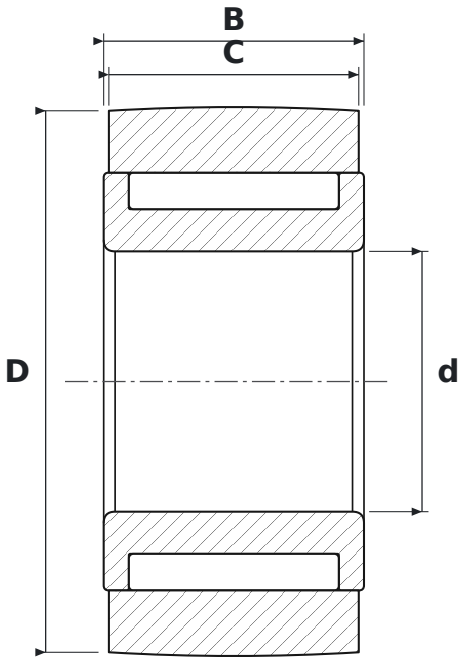

WYMIARY

d	średnica wewnętrzna	**25 mm**
D	średnica zewnętrzna	**52 mm**
C	szerokość bieżni rolki	**24 mm**
B	szerokość	**25 mm**

PARAMETRY

Producent	**INA**
Symbol producenta	**NATV25 PP**
C – szerokość pierścienia zewnętrznego	**24 mm**
Elementy toczne	**łożysko igiełkowe, bez koszyka**