Rolka toczna NATV50 UKF

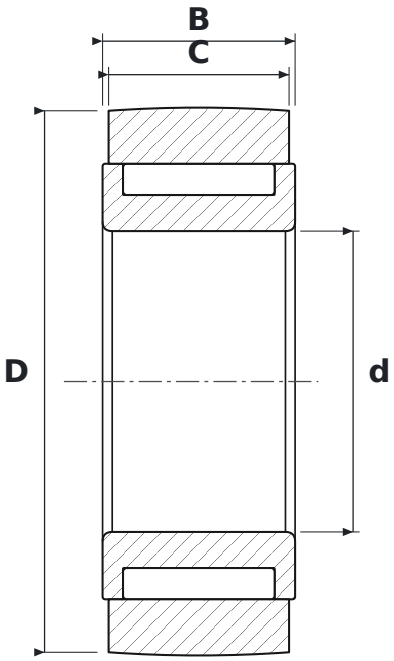

WYMIARY

d	średnica wewnętrzna	**50 mm**
D	średnica zewnętrzna	**90 mm**
C	szerokość bieżni rolki	**30 mm**
B	szerokość	**32 mm**

PARAMETRY

Producent	**UKF**
Symbol producenta	**NATV50**
C – szerokość pierścienia zewnętrznego	**30 mm**
Elementy toczne	**łożysko igiełkowe, bez koszyka**