Rolka toczna NATV6 PP ZEN

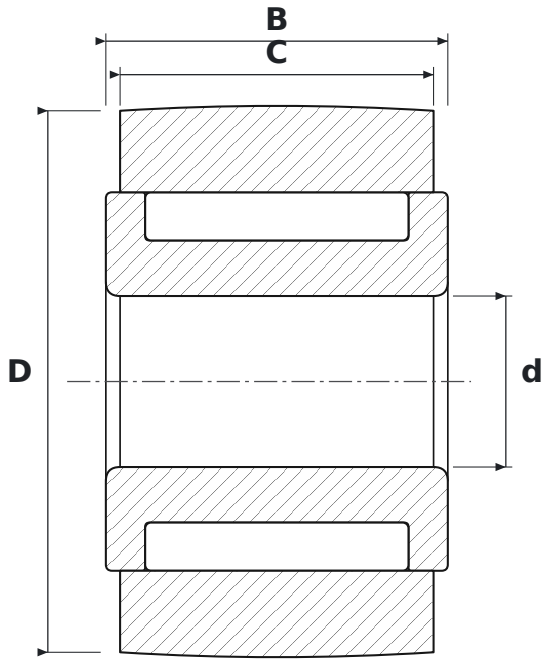

WYMIARY

d	średnica wewnętrzna	**6 mm**
D	średnica zewnętrzna	**19 mm**
C	szerokość bieżni rolki	**11 mm**
B	szerokość	**12 mm**

PARAMETRY

Producent	**ZEN**
Symbol producenta	**NATV6 PP**
C – szerokość pierścienia zewnętrznego	**11 mm**
Elementy toczne	**łożysko igiełkowe, bez koszyka**
Masa	**0,021 kg**