Rolka toczna NATV8 XLL/3AS NTN

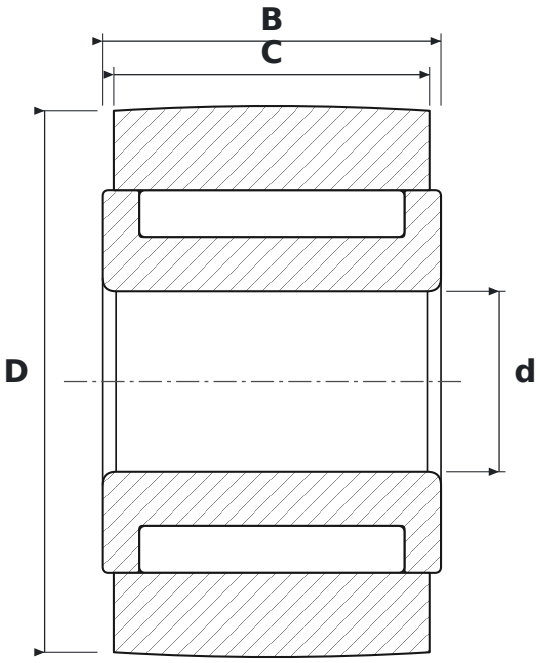

WYMIARY

d	średnica wewnętrzna	**8 mm**
D	średnica zewnętrzna	**24 mm**
C	szerokość bieżni rolki	**14 mm**
B	szerokość	**15 mm**

PARAMETRY

Producent	**NTN**
Symbol producenta	**NATV8 XLL/3AS**
C – szerokość pierścienia zewnętrznego	**14 mm**
Elementy toczne	**łożysko igiełkowe, bez koszyka**
Masa	**0,045 kg**