Rolka toczna NUTR1542 X NKE

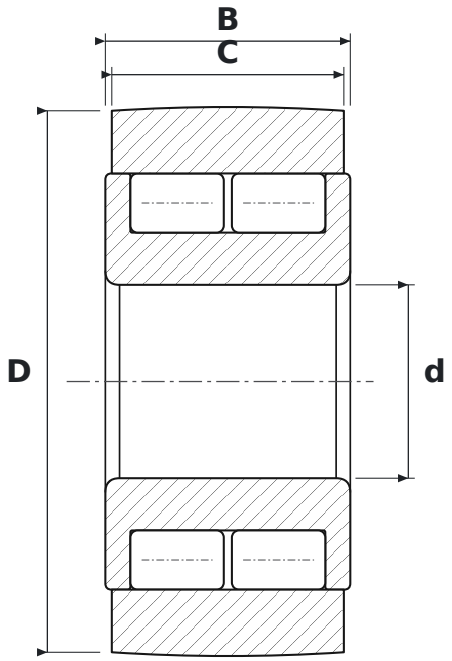

WYMIARY

d	średnica wewnętrzna	**15 mm**
D	średnica zewnętrzna	**42 mm**
C	szerokość bieżni rolki	**18 mm**
B	szerokość	**19 mm**

PARAMETRY

Producent	**NKE**
Symbol producenta	**NUTR1542 X**
C – szerokość pierścienia zewnętrznego	**18 mm**
Elementy toczne	**łożysko walcowe dwurzędowe pełnowałeczkowe**
Uszczelnienie	**otwarte – bez uszczelnień**