Rolka toczna NUTR20 NKE

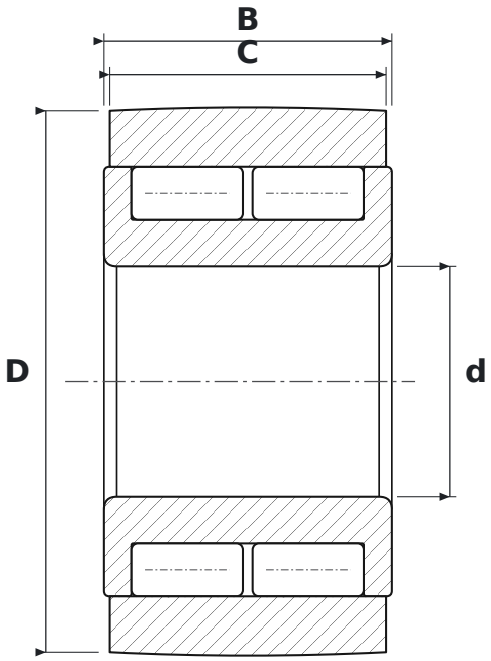

WYMIARY

d	średnica wewnętrzna	**20 mm**
D	średnica zewnętrzna	**47 mm**
C	szerokość bieżni rolki	**24 mm**
B	szerokość	**25 mm**

PARAMETRY

Producent	**NKE**
Symbol producenta	**NUTR20**
C – szerokość pierścienia zewnętrznego	**24 mm**
Elementy toczne	**łożysko walcowe dwurzędowe pełnowałeczkowe**
Masa	**0,245 kg**