# Rolka toczna NUTR25 A UKF

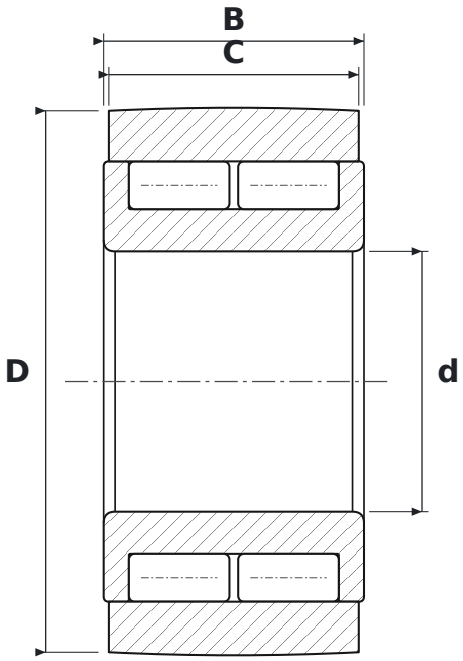


## WYMIARY

| | | |
|---|---|---|
| **d** | średnica wewnętrzna | **25 mm** |
| **D** | średnica zewnętrzna | **52 mm** |
| **C** | szerokość bieżni rolki | **24 mm** |
| **B** | szerokość | **25 mm** |

## PARAMETRY

| | |
|---|---|
| Producent | **UKF** |
| Symbol producenta | **NUTR25 A** |
| C – szerokość pierścienia zewnętrznego | **24 mm** |
| Elementy toczne | **łożysko walcowe dwurzędowe pełnowałeczkowe** |