Rolka toczna NUTR309 X/3AS NTN

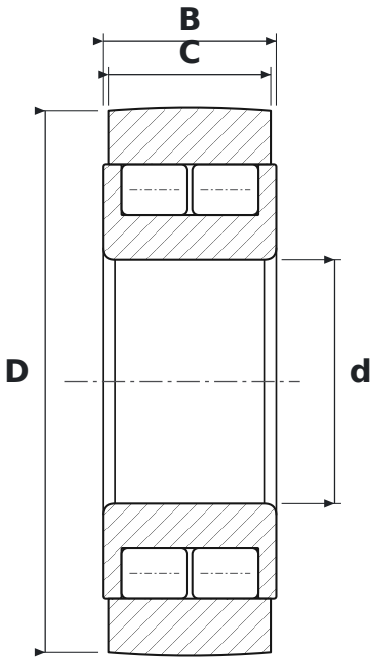

WYMIARY

d	średnica wewnętrzna	**45 mm**
D	średnica zewnętrzna	**100 mm**
C	szerokość bieżni rolki	**30 mm**
B	szerokość	**32 mm**

CO ZNACZY OZNACZENIE NUTR309 X/3AS

X	pierścień zewnętrzny o walcowej powierzchni tocznej (standardowo – wypukła), większa nośność bieżni
3AS	smar Shell Alvania S3 (od −25 do +135 °C)

PARAMETRY

Producent	**NTN**
Symbol producenta	**NUTR309 X/3AS**
C – szerokość pierścienia zewnętrznego	**30 mm**
Elementy toczne	**łożysko walcowe dwurzędowe pełnowałeczkowe**
Masa	**1,422 kg**