Rolka toczna NUTR45100 X NKE

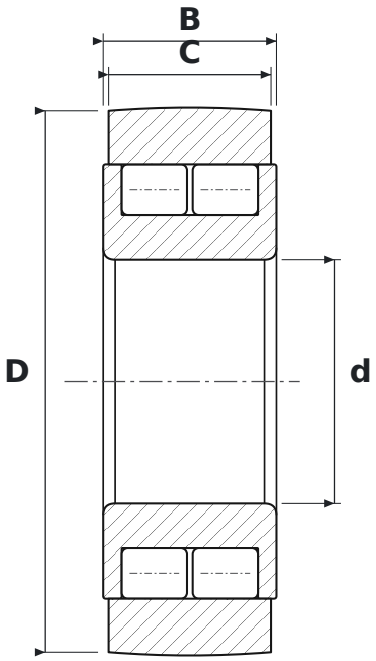

WYMIARY

d	średnica wewnętrzna	**45 mm**
D	średnica zewnętrzna	**100 mm**
C	szerokość bieżni rolki	**30 mm**
B	szerokość	**32 mm**

PARAMETRY

Producent	**NKE**
Symbol producenta	**NUTR45100 X**
C – szerokość pierścienia zewnętrznego	**30 mm**
Elementy toczne	**łożysko walcowe dwurzędowe pełnowałeczkowe**
Uszczelnienie	**otwarte – bez uszczelnień**
Masa	**1,43 kg**