Rolka toczna PWTR1542-2RS NKE

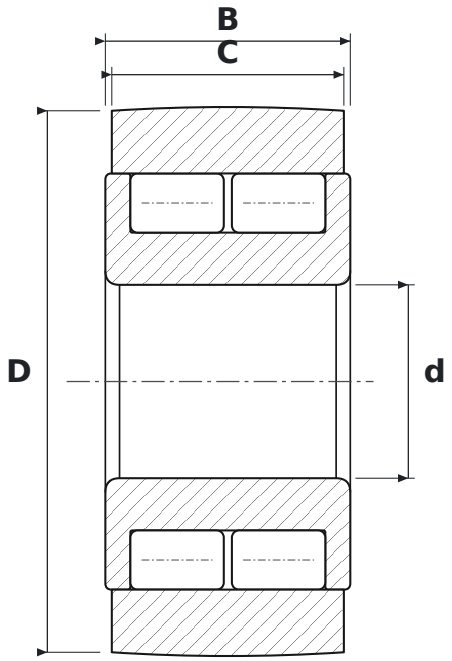

WYMIARY

d	średnica wewnętrzna	**15 mm**
D	średnica zewnętrzna	**42 mm**
C	szerokość bieżni rolki	**18 mm**
B	szerokość	**19 mm**

PARAMETRY

Producent	**NKE**
Symbol producenta	**PWTR1542-2RS**
C – szerokość pierścienia zewnętrznego	**18 mm**
Elementy toczne	**łożysko walcowe dwurzędowe pełnowałeczkowe**
2RS	**uszczelnienia gumowe stykowe, dwustronne**
Masa	**0,001 kg**