Rolka toczna PWTR45100 .2RS UKF

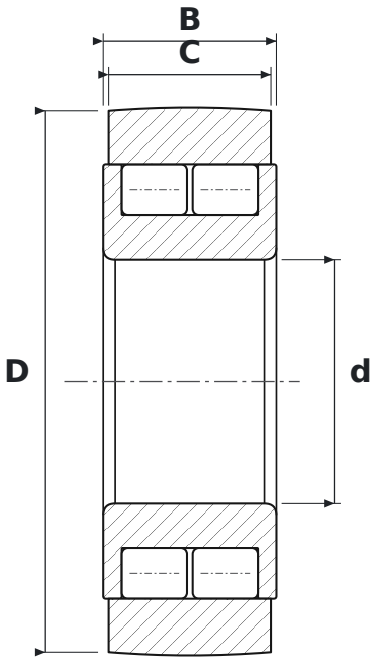

WYMIARY

d	średnica wewnętrzna	**45 mm**
D	średnica zewnętrzna	**100 mm**
C	szerokość bieżni rolki	**30 mm**
B	szerokość	**32 mm**

PARAMETRY

Producent	**UKF**
Symbol producenta	**PWTR45100 .2RS**
C – szerokość pierścienia zewnętrznego	**30 mm**
Elementy toczne	**łożysko walcowe dwurzędowe pełnowałeczkowe**
2RS	**uszczelnienia gumowe stykowe, dwustronne**