Tuleja liniowa KB20 PPRRAS INA

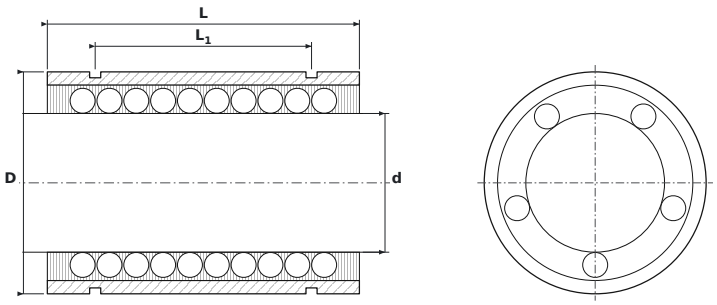

WYMIARY

d	średnica wewnętrzna	**20 mm**
D	średnica zewnętrzna	**32 mm**
L	długość tulei	**45 mm**
L1	rozstaw rowków pod pierścienie osadcze	**31,2 mm**
L2	szerokość rowka pod pierścień osadczy	**1,6 mm**
D0	średnica dna rowka	**30,3 mm**

PARAMETRY

Producent	**INA**
Symbol producenta	**KB20 PPRRAS**
Elementy toczne	**tuleja kulkowa**
Nośność dynamiczna C	**1,57 kN**
Nośność statyczna C0	**1,23 kN**
Masa	**0,073 kg**