CASTOMER

KARTA KATALOGOWA

# Tuleja liniowa KB25 INA

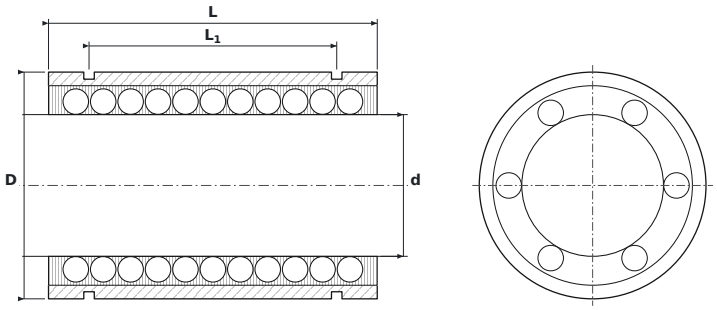


## WYMIARY

| | | |
|---|---|---|
| **d** | średnica wewnętrzna | **25 mm** |
| **D** | średnica zewnętrzna | **40 mm** |
| **L** | długość tulei | **58 mm** |
| **L1** | rozstaw rowków pod pierścienie osadcze | **43,7 mm** |
| **L2** | szerokość rowka pod pierścień osadczy | **1,85 mm** |
| **D0** | średnica dna rowka | **37,5 mm** |

## PARAMETRY

| | |
|---|---|
| Producent | **INA** |
| Symbol producenta | **KB25** |
| Elementy toczne | **tuleja kulkowa** |
| Nośność dynamiczna C | **2,8 kN** |
| Nośność statyczna C0 | **2,22 kN** |
| Masa | **0,19 kg** |