Tuleja liniowa KB40 PPRRAS INA

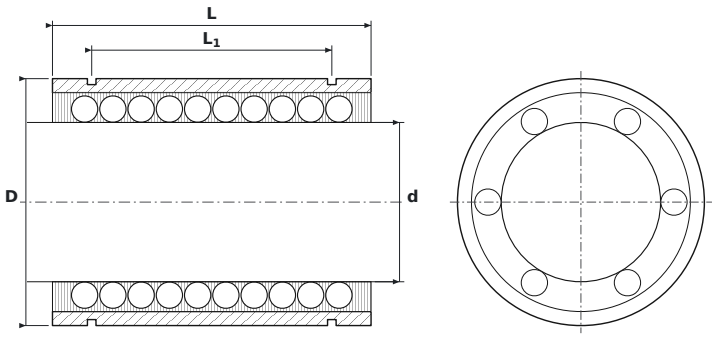

WYMIARY

d	średnica wewnętrzna	**40 mm**
D	średnica zewnętrzna	**62 mm**
L	długość tulei	**80 mm**
L1	rozstaw rowków pod pierścienie osadcze	**60,3 mm**
L2	szerokość rowka pod pierścień osadczy	**2,15 mm**
D0	średnica dna rowka	**59 mm**

PARAMETRY

Producent	**INA**
Symbol producenta	**KB40 PPRRAS**
Elementy toczne	**tuleja kulkowa**
Nośność dynamiczna C	**6 kN**
Nośność statyczna C0	**4,4 kN**
Masa	**0,594 kg**