Tuleja liniowa KBS25 PP INA

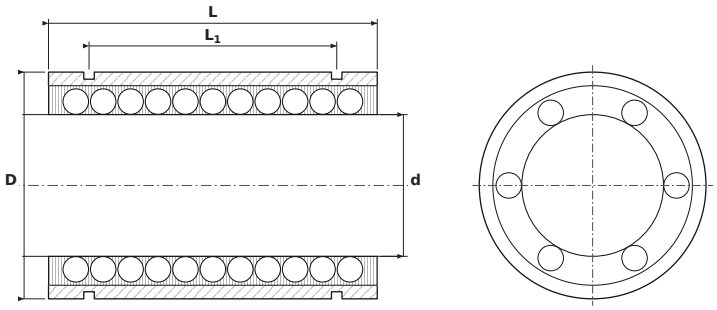

WYMIARY

d	średnica wewnętrzna	**25 mm**
D	średnica zewnętrzna	**40 mm**
L	długość tulei	**58 mm**
L1	rozstaw rowków pod pierścienie osadcze	**43,7 mm**
L2	szerokość rowka pod pierścień osadczy	**1,85 mm**
D0	średnica dna rowka	**37,5 mm**

PARAMETRY

Producent	**INA**
Symbol producenta	**KBS25 PP**
Elementy toczne	**tuleja kulkowa**
Nośność dynamiczna C	**2,8 kN**
Nośność statyczna C0	**2,22 kN**
Masa	**0,185 kg**