Tuleja liniowa KBS30 P INA

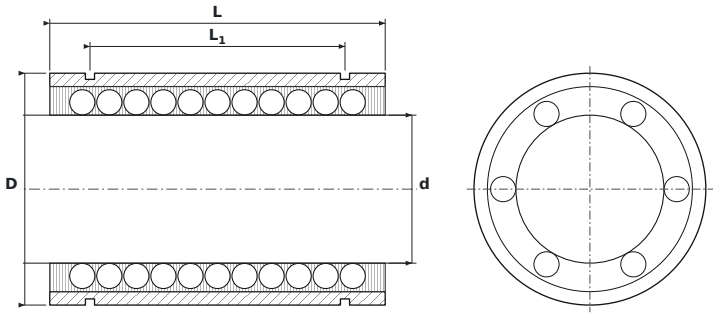

WYMIARY

d	średnica wewnętrzna	**30 mm**
D	średnica zewnętrzna	**47 mm**
L	długość tulei	**68 mm**
L1	rozstaw rowków pod pierścienie osadcze	**51,7 mm**
L2	szerokość rowka pod pierścień osadczy	**1,85 mm**
D0	średnica dna rowka	**44,5 mm**

PARAMETRY

Producent	**INA**
Symbol producenta	**KBS30 P**
Elementy toczne	**tuleja kulkowa**
Nośność dynamiczna C	**3,6 kN**
Nośność statyczna C0	**2,85 kN**
Masa	**0,296 kg**